GABELSTAPLER

A-Serie

1,0/1,5/1,8/2,0/2,5/3,0/3,5 Tonnen

Vierrad-Elektro-Gabelstapler

Moderne, neu konstruierte Elektrobaureihe

State of the Art Design, ergonomisch, robust, langlebig

Curtis AC-Steuerung Fahren und Heben

Hochmoderne, komplett neu konstruierte Elektrobaureihe mit 1,0 bis 3,5 t Tragkraft. Das neue Fahrzeugkonzept stellt dem Fahrer eine optimale Ergonomie zur Verfügung. Beste Aufstieg, Fußraum, Sicht- und Platzverhältnisse sind die Basis für ermüdungsfreie, sichere Bedienung, gerade bei langem Schichtbetrieb.

Antrieb

Der Antrieb erfolgt über eine Achskörper / Fahrmotoreinheit in L-Form, die den Raum für große 48V und 80V Traktionsbatterien schafft, seitlicher Batteriewechsel steht optional zur Verfügung. In Kombination mit moderner AC-Drehstromtechnik ergeben sich hervorragenden Fahrleistungen bei sehr effizientem Wirkungsgrad.

Lenkung

Die hydraulische Lenkung mit optimierter Geräuschentwicklung, bietet dem Fahrer ein sehr geringes Lenkradmoment, für ermüdungsfreies Fahren und hohe erzielbare Umschlagsleistung.

Elektronik

Curtis AC-Technologie ist der Garant für optimalen Wirkungsgrad bei höchstmöglicher Effizienz. Die Hub- und Fahrmotore sind voll parametrisierbar, ihr integrierter Fehlerspeicher vereinfacht bei Bedarf die Fehleranalyse durch den Servicetechniker.
Die leistungsstarken Drehstrommotore sind durch eine komplette Kapselung unempfindlich gegen Nässe und Staub. Wartungsarbeiten reduzieren sich auf ein Minimum. Dies sorgt für eine deutliche Reduzierung von Service- und Ausfallzeiten des Gerätes.

Bremsen

Die A-Serie verfügt über drei unabhängig wirkende Bremssysteme
- Regeneratives Bremssystem
- Hydraulische Betriebsbremse
- Parkbremse

Chassis, Rahmen & Hydraulik

Alle Hydraulik- und Fahrkomponenten sind in einem komplett gekapselten Rahmen gegen Nässe und Staub geschützt.
Hubgerüste in Freisichtausführung gewährleistet eine hervorragende Sicht auf die Last.
Alle Hydraulikzylinder haben hochwertig hartverchromte Kolbenstangen. Das Gerät kann optional mit einem modularen Kabinensystem bestellt werden. Großdimensionierte Aufstiegsstufen, der ergonomische Fahrersitz, hervorragende Erreichbarkeit der hydraulischen Bedienelemente, sowie ein großzügig dimensionierter Fußraum sorgen für einen bedienerfreundlichen Arbeitsplatz.

1,0 - 3,5 t A-Serie Gabelstapler

Merkmale	1.1	Hersteller		HANGCHA GROUP CO.,LTD.							
	1.2	Typ		CPD10-AC4	CPD15-AC4	CPD18-AC4	CPD20-AC4	CPD25-AC4	CPD25-ALC4	CPD30-AC4	CPD35-AC4
	1.3	Antrieb		AC/AC	AC/AC	AC/AC	AC/AC	AC/AC	AC/AC	AC/AC	AC/AC
	1.4	Bedienung		Sitz	Sitz	Sitz	Sitz	Sitz	Sitz	Sitz	Sitz
	1.5	Tragfähigkeit	Q (kg)	1000	1500	1750	2000	2500	2500	3000	3500
	1.6	Lastschwerpunkt	c (mm)	500	500	500	500	500	500	500	500
	1.8	Frontüberhang	x (mm)	406	406	406	455	455	455	475	475
	1.9	Radstand	y (mm)	1380	1380	1380	1485	1485	1625	1625	1625
Gewicht	2.1	Gewicht	kg	2940	2940	3090	3700	4180	4580	5050	5450
	2.2	Achslasten beladen vorne/hinten	kg	3900/540	3900/540	4300/590	5016/684	5920/760	6355/725	7160/890	8020/930
	2.3	Achslasten unbeladen vorne/hinten	kg	1353/1587	1353/1587	1440/1650	1628/2072	1780/2400	2130/2450	2424/2626	2450/3000
Bereifung	3.1	Reifen		Pneumatic	Pneumatic	Pneumatic	Pneumatic	Pneumatic	Pneumatic	Pneumatic	super elastic
	3.2	Reifengröße, vorne		6.00-9	6.00-9	21x8-9	23x9-10	23x9-10	23x9-10	23x9-10	23x10-12
	3.3	Reifengröße, hinten		5.00-8	5.00-8	5.00-8	18x7 - 8	18x7 - 8	18x7 - 8	18x7 - 8	200/50-10
	3.5	Anzahl Räder VA/HA (x angetrieben)		2x/2	2x/2	2x/2	2x/2	2x/2	2x/2	2x/2	2x/2
	3.6	Spurweite vorne	b10(mm)	888	888	938	1058	1058	1058	1058	1068
	3.7	Spurweite hinten	b11(mm)	897.5	897.5	897.5	960	960	960	960	960
Maße	4.1	Neigung	Grad	5/10	5/10	5/10	5/10	5/10	5/10	5/10	5/10
	4.2	Höhe, Mast gesenkt	h1(mm)	1995	1995	1995	2070	2070	2070	2100	2100
	4.3	Freihub	h2(mm)	135	135	135	140	140	140	145	145
	4.5	Hub	h3(mm)	3000	3000	3000	3000	3000	3000	3000	3000
	4.6	Bauhöhe angehoben	h4(mm)	3935	3935	3935	4040	4040	4040	4135	4135
	4.7	Bauhöhe Fahrerschutzdach	h6(mm)	2050	2050	2050	2075	2075	2110	2110	2110
	4.8	Bauhöhe erhöhtes Fahrerschutzdach (Standard)	h6(mm)	2130	2130	2130	2155	2155	2190	2190	2190
	4.9	Sitzhöhe	h7(mm)	1045	1045	1045	1070	1070	1070	1070	1070
	4.12	Höhe Anhängebolzen	h10(mm)	275	275	275	303	303	303	303	303
	4.19	Länge	l1(mm)	3018	3018	3018	3412	3412	3552	3572	3652
	4.20	Länge bis Gabelzinken	l2(mm)	2098	2098	2098	2342	2342	2482	2502	2582
	4.21	Breite	b1(mm)	1120	1120	1138	1265	1265	1265	1265	1302
	4.22	Gabelabmessungen	s/e/l(mm)	35/120/920	35/120/920	35/120/920	40/122/1070	40/122/1070	40/122/1070	45/125/1070	50/125/1070
	4.23	Gabelträger		ISO2328 2A	ISO2328 2A	ISO2328 2A	ISO2328 2A	ISO2328 2A	ISO2328 2A	ISO2328 3A	ISO2328 3A
	4.24	Gabelträgerbreite	b3(mm)	1000	1000	1000	1038	1038	1038	1100	1100
	4.25	Abstand zwischen den Gabelzinken	b5(mm)	240/1000	240/1000	240/1000	260/1038	260/1038	260/1038	290/1100	290/1100
	4.31	Bodenfreiheit Hubgerüst	m1(mm)	100	100	100	112	112	112	115	115
	4.32	Bodenfreiheit Mitte Radstand	m2(mm)	110	110	110	120	120	125	125	125
	4.33	Arbeitsgang mit Palette 1000 x 1200 quer	Ast(mm)	3506	3506	3506	3745	3745	3885	3905	3985
	4.34	Arbeitsgang mit Palette 800 x 1200 quer	Ast(mm)	3706	3706	3706	3945	3945	4085	4105	4185
	4.35	Wenderadius	Wa(mm)	1900	1900	1900	2090	2090	2230	2230	2310
	4.36	Innerer Wenderadius	b13(mm)	620	620	680	730	730	730	730	730
Leistungswerte	5.1	Geschwindigkeit beladen/unbeladen	km/h	14/14	14/14	13.5/14	14/14	14/14	14/14	14/14	12/13
	5.2	Hubgeschwindigkeit beladen/unbeladen	mm/s	290/440	290/440	285/440	280/440	230/430	230/430	250/400	210/400
	5.3	Senkgeschwindigkeit beladen/unbeladen	mm/s	300/410	300/410	275/420	285/420	215/410	215/410	260/390	260/370
	5.5	Zugkraft beladen/unbeladen	N	9000/10000	9000/10000	9500/11000	12000/12500	16000/17000	16000/17000	20000 /21000	20500/21000
	5.6	Max. Zugkraft beladen/unbeladen	N	11000	11000	12000	14000	18000	18000	22000	23000
	5.7	Steigfähigkeit beladen/unbeladen	%	12/13	12/13	12/13	11/12	11/12	11/12	11/12	11/12
	5.8	Max. Steigfähigkeit beladen/unbeladen	%	15/16	15/16	15/16	13/14	13/14	13/14	13/14	13/14
	5.9	Beschleunigung beladen/unbeladen	s	5.0/5.3	5.0/5.3	5.1/5.3	5.2/4.6	5.3/4.7	5.3/5	5.3/5	5.5/5.2
	5.10	Betriebsbremse		Hydraulic	Hydraulic	Hydraulic	Hydraulic	Hydraulic	Hydraulic	Hydraulic	Hydraulic
	5.11	Feststellbremse		Mechanical	Mechanical	Mechanical	Mechanical	Mechanical	Mechanical	Mechanical	Mechanical
Motor	6.1	Leistung Fahrmotor S2=60 min	kW	8 AC	8 AC	8 AC	11 AC	11 AC	15 AC	15AC	15AC
	6.2	Leistung Hubmotor S3=15 %	kW	8.6 AC	8.6 AC	8.6 AC	8.6 AC	8.6 AC	10 AC	10AC	10 AC
	6.3	Batterie lt. DIN 43 531/35/36 A,B,C, no									
	6.4	Batteriespannung/-kapazität	V/Ah	48/420	48/420	48/420	48/630	48/630	80/500	80/500	80/500
	6.5	Gewicht Batterie	kg	760	760	760	1050	1050	1530	1530	1530
	6.6	Maße Batterie	l/b/h(mm)	980×465×780	980×465×780	980×465×780	1028×570×780	1028×570×780	1028×710×780	1028×710×780	1028×710×780
	6.7	Energieverbrauch gemäß VDI Zyklus	kWh/h	4.4	4.4	4.6	5.0	5.8	5.8	6.5	6.7
	6.8	Gewicht Batterie max.	kg	700	700	700	930	930	1200	1200	1200
	6.9	Gewicht Batterie min.	kg	900	900	900	1200	1200	1550	1550	1550
Sonstiges	8.1	Steuerung		MOSFET/AC	MOSFET/AC	MOSFET/AC	MOSFET/AC	MOSFET/AC	MOSFET/AC	MOSFET/AC	MOSFET/AC
		Fabrikat		CURTIS	CURTIS	CURTIS	CURTIS	CURTIS	CURTIS	CURTIS	CURTIS
		Typ		1234+1234	1234+1234	1234+1234	1236+1234	1236+1234	1236+1236	1236+1236	1238+1236
	8.2	Arbeitsdruck	bar	145	145	145	175	175	175	175	175
	8.3	Ölvolumen Anbaugeräte	l/min	65	65	65	65	65	65	65	65
	8.4	Schallpegel am Fahrerohr gemäß EN/DIN 12 053	db(a)	72	72	73	73	74	74	74	74
	8.5	Anhängebolzen		Φ24 Bolzen	Φ24 Bolzen	Φ24 Bolzen	Φ24 Bolzen	Φ24 Bolzen	Φ24 Bolzen	Φ24 Bolzen	Φ24 Bolzen
	9.1	Hydrauliktankkapazität	liter(gal)	22	22	22	22	22	22	24	24

1,0 - 1,8 t A-Serie Hubgerüste

Typ	Modell	Hub-höhe	Bauhöhe abge-senkt	Bauhöhe angehoben		Freihub		Neigung		Tragfähigkeit mit Lastschwerpunkt 500 mm					
				mit Last-schutzgitter	ohne Last-schutzgitter	mit Last-schutzgitter	ohne Last-schutzgitter	vor-wärts	rück-wärts	mit Einfachbereifung			mit Zwillingsbereifung		
										1.0t	1.5t	1.75t	1.0t	1.5t	1.75t
		mm	mm	mm	mm	mm	mm	Grad	Grad	kg	kg	kg	kg	kg	kg
Standard Vollfreisicht	M250	2500	1726	3455	3064	145	145	5	10	1000	1500	1750	1000	1500	1750
	M270	2700	1826	3655	3264	145	145	5	10	1000	1500	1750	1000	1500	1750
	M300	3000	1976	3955	3564	145	145	5	10	1000	1500	1750	1000	1500	1750
	M330	3300	2126	4255	3864	145	145	5	10	1000	1500	1750	1000	1500	1750
	M350	3500	2226	4455	4064	145	145	5	10	1000	1500	1750	1000	1500	1750
	M360	3600	2326	4555	4164	145	145	5	10	960	1450	1750	960	1450	1750
	M400	4000	2526	4955	4564	145	145	5	10	930	1400	1700	930	1400	1700
	M430	4300	2726	5255	4864	145	145	5	6	850	1300	1550	910	1350	1650
	M450	4500	2826	5455	5064	145	145	5	6	800	1200	1450	900	1300	1600
Duplex Vollfreihub	U250	2500	1726	3455	3070	781	1158	5	10	1000	1500	1750	1000	1500	1750
	U270	2700	1826	3655	3270	881	1244	5	10	1000	1500	1750	1000	1500	1750
	U300	3000	1976	3955	3570	1031	1394	5	10	1000	1500	1750	1000	1500	1750
	U330	3300	2126	4255	3870	1181	1544	5	10	1000	1500	1750	1000	1500	1750
	U360	3600	2276	4555	4170	1331	1694	5	10	900	1350	1750	930	1450	1750
	U400	4000	2526	4955	4570	1581	1944	5	6	850	1300	1650	900	1350	1600
Triplex Vollfreihub	N400	4000	1976	4955	4570	1031	1416	5	6	900	1350	1600	930	1400	1700
	N430	4300	2076	5255	4870	1131	1516	5	6	850	1300	1550	850	1350	1600
	N450	4500	2086	5455	5070	1141	1614	5	6	800	1200	1450	800	1250	1500
	N480	4800	2201	5755	5370	1256	1641	5	6	650	1100	1300	700	1200	1350
	N500	5000	2251	5955	5570	1306	1691	5	6	600	1000	1200	650	1050	1250
	N550	5500	2426	6455	6070	1481	1866	3	6	500	700	800	550	750	900
	N600	6000	2651	6955	6570	1706	2091	3	6	300	450	600	350	500	650
	N650	6500	2830	7456	7070	1820	2152	3	6	200	250	350	300	400	500

2,0 - 2,5 t A-Serie 48 V Hubgerüste

Typ	Modell	Hub-höhe	Bauhöhe abge-senkt	Bauhöhe angehoben		Freihub		Neigung		Tragfähigkeit Lastschwerpunkt 500 mm			
				mit Last-schutzgitter	ohne Last-schutzgitter	mit Last-schutzgitter	ohne Last-schutzgitter	vor-wärts	rück-wärts	mit Einfachbereifung		mit Zwillingsbereifung	
										2t	2.5t	2t	2.5t
		mm	mm	mm	mm	mm	mm	Grad	Grad	kg	kg	kg	kg
Standard Vollfreisicht	M250	2500	1786	3556	3234	140	140	5	10	2000	2500	2000	2500
	M270	2700	1886	3756	3434	140	140	5	10	2000	2500	2000	2500
	M300	3000	2006	4056	3734	140	140	5	10	2000	2500	2000	2500
	M330	3300	2186	4356	4034	140	140	5	10	2000	2500	2000	2500
	M350	3500	2286	4556	4234	140	140	5	10	2000	2500	2000	2500
	M360	3600	2336	4656	4334	140	140	5	10	2000	2500	2000	2500
	M400	4000	2586	5056	4734	140	140	5	10	1900	2300	1950	2400
	M430	4300	2751	5356	5034	140	140	5	6	1800	2100	1900	2300
	M450	4500	2861	5556	5234	140	140	5	6	1700	2000	1800	2200
Duplex Vollfreihub	U250	2500	1766	3556	3185	720	1091	5	10	2000	2500	2000	2500
	U270	2700	1866	3756	3385	820	1191	5	10	2000	2500	2000	2500
	U300	3000	1966	4056	3685	920	1291	5	10	2000	2500	2000	2500
	U330	3300	2116	4356	3985	1070	1441	5	10	2000	2500	2000	2500
	U360	3600	2266	4656	4285	1220	1591	5	10	2000	2500	2000	2500
	U400	4000	2516	5056	4685	1470	1841	5	10	1900	2300	1950	2350
Triplex Vollfreihub	N430	4300	1976	5356	5019	930	1267	5	6	1700	2000	1800	2250
	N450	4500	2096	5556	5219	1050	1387	5	6	1600	1900	1700	2150
	N480	4800	2196	5856	5519	1150	1487	5	6	1500	1700	1600	2100
	N500	5000	2261	6056	5719	1215	1552	5	6	1400	1600	1500	2000
	N550	5500	2426	6556	6219	1380	1717	3	6	1050	1200	1450	1900
	N600	6000	2641	7056	6719	1595	1932	3	6	700	800	1400	1600
	N650	6500	2820	7556	7219	1774	2111	3	6	500	650	1200	1300

Maße

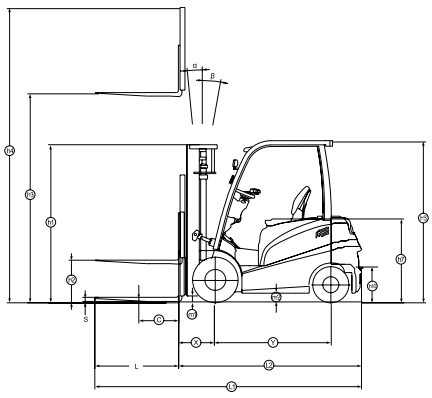

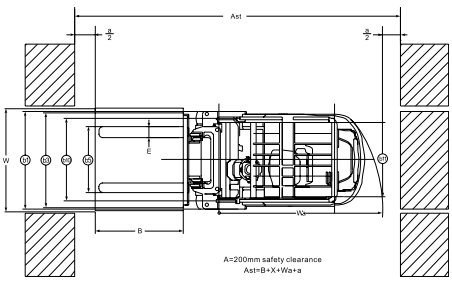

2,5 t A-Serie 80 V Hubgerüste

Typ	Modell	Hub-höhe	Bauhöhe abgesenkt	Bauhöhe angehoben		Freihub		Neigung		Tragfähigkeit mit Lastschwerpunkt 500 mm	
				mit Last-schutzgitter	ohne Last-schutzgitter	mit Last-schutzgitter	ohne Last-schutzgitter	vor-wärts	rück-wärts	Einfachbereifung	Zwillingsbereifung
										2.5tLW	2.5tLW
		mm	mm	mm	mm	mm	mm	Grad	Grad	kg	kg
Standard Vollfreisicht	M250	2500	1786	3556	3234	140	140	5	10	2500	2500
	M270	2700	1886	3756	3434	140	140	5	10	2500	2500
	M300	3000	2006	4056	3734	140	140	5	10	2500	2500
	M330	3300	2186	4356	4034	140	140	5	10	2500	2500
	M350	3500	2286	4556	4234	140	140	5	10	2500	2500
	M360	3600	2336	4656	4334	140	140	5	10	2500	2500
	M400	4000	2586	5056	4734	140	140	5	10	2500	2500
	M430	4300	2751	5356	5034	140	140	5	6	2500	2500
	M450	4500	2861	5556	5234	140	140	5	6	2300	2500
Duplex Vollfreihub	U250	2500	1766	3556	3185	720	1091	5	10	2500	2500
	U270	2700	1866	3756	3385	820	1191	5	10	2500	2500
	U300	3000	1966	4056	3685	920	1291	5	10	2500	2500
	U330	3300	2116	4356	3985	1070	1441	5	10	2500	2500
	U360	3600	2266	4656	4285	1220	1591	5	10	2500	2500
	U400	4000	2516	5056	4685	1470	1841	5	10	2500	2500
Triplex Vollfreihub	N430	4300	1976	5356	5019	930	1267	5	6	2300	2500
	N450	4500	2096	5556	5219	1050	1387	5	6	2200	2350
	N480	4800	2196	5856	5519	1150	1487	5	6	2100	2200
	N500	5000	2261	6056	5719	1215	1552	5	6	1900	2100
	N550	5500	2426	6556	6219	1380	1717	3	6	1400	1900
	N600	6000	2641	7056	6719	1595	1932	3	6	1000	1700
	N650	6500	2820	7556	7219	1774	2111	3	6	850	1500

3,0 - 3,5 t A-Serie Hubgerüste

Typ	Modell	Hub-höhe	Bauhöhe abgesenkt		Bauhöhe angehoben				Freihub				Neigung		Tragfähigkeit Lastschwerpunkt 500 mm			
					mit Last-schutzgitter		ohne Last-schutzgitter		mit Last-schutzgitter		ohne Last-schutzgitter		vor-wärts	rück-wärts	Einfachbereifung		Zwillingsbereifung	
			3t	3.5t	3t	3.5t	3t	3.5t	3t	3.5t	3t	3.5t	\	\	3t	3.5t	3t	3.5t
		mm	mm	mm	mm	mm	mm	mm	mm	mm	mm	mm	Grad	Grad	kg	kg	kg	kg
Standard Vollfreisicht	M250	2500	1786	1936	3652	3652	3297	3364	145	145	145	145	5	10	3000	3500	3000	3500
	M270	2700	1886	2036	3852	3852	3497	3564	145	145	145	145	5	10	3000	3500	3000	3500
	M300	3000	2036	2186	4152	4152	3797	3864	145	145	145	145	5	10	3000	3500	3000	3500
	M330	3300	2186	2336	4452	4452	4097	4164	145	145	145	145	5	10	3000	3500	3000	3500
	M350	3500	2286	2436	4652	4652	4297	4364	145	145	145	145	5	10	3000	3500	3000	3500
	M360	3600	2336	2486	4752	4752	4397	4464	145	145	145	145	5	10	3000	3500	3000	3500
	M400	4000	2586	2686	5152	5152	4797	4864	145	145	145	145	5	10	2850	3250	2900	3500
	M430	4300	2751	2836	5452	5452	5097	5164	145	145	145	145	5	6	2700	3000	2750	3400
	M450	4500	2861	2936	5652	5652	5297	5364	145	145	145	145	5	6	2550	2850	2600	3350
	M480	4800	3026	3086	5952	5952	5597	5664	145	145	145	145	5	6	2250	2450	2500	2950
	M500	5000	3136	3186	6152	6152	5797	5864	145	145	145	145	5	6	2100	2300	2300	2800
Duplex Vollfreihub	U250	2500	1826	1936	3652	3652	3247	3292	684	794	1089	1154	5	10	3000	3500	3000	3500
	U270	2700	1926	2036	3852	3852	3447	3492	784	894	1189	1254	5	10	3000	3500	3000	3500
	U300	3000	2036	2195	4152	4152	3747	3792	894	1053	1299	1413	5	10	3000	3500	3000	3500
	U330	3300	2186	2336	4452	4452	4047	4092	1044	1194	1449	1554	5	10	3000	3500	3000	3500
	U360	3600	2345	2495	4752	4752	4347	4392	1203	1353	1608	1713	5	10	3000	3500	3000	3500
	U400	4000	2555	2705	5152	5152	4747	4792	1413	1563	1818	1923	5	10	2850	3250	2900	3500
Triplex Vollfreihub	N430	4300	2041	2141	5452	5452	5083	5092	899	999	1268	1359	5	6	2550	2850	2750	3350
	N450	4500	2121	2221	5652	5652	5283	5292	979	1079	1348	1439	5	6	2400	2700	2700	3200
	N480	4800	2221	2321	5952	5952	5583	5592	1079	1179	1448	1539	5	6	2250	2450	2600	2950
	N500	5000	2287	2387	6152	6152	5783	5792	1145	1245	1514	1605	5	6	2100	2300	2500	2850
	N550	5500	2451	2551	6652	6652	6283	6292	1309	1409	1678	1769	3	6	1650	1800	2350	2700
	N600	6000	2617	2717	7152	7152	6783	6792	1475	1575	1844	1935	3	6	1200	1300	2050	2300
	N650	6500	2845	2946	7652	7652	7283	7292	1703	1804	2072	2164	3	6	900	1000	1850	1900

Traglastdiagramm

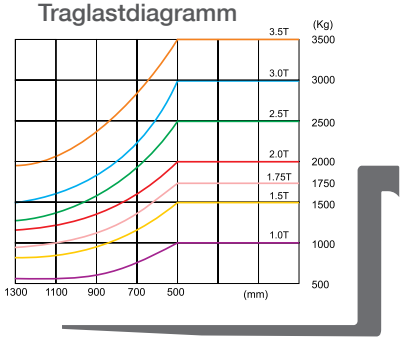

Standardausstattung

- Curtis AC Fahrsteuerung
- Curtis AC Hubsteuerung
- Bordcomputer inkl. Betriebsstundenzähler und Selbst-Diagnosesystem
- 4-fach-Luftbereifung
- Sicherheit Not-Aus Schalter
- rutschhemmende Bodenmatte
- Gasdruckdämpfer für Batteriefachklappe
- 2 Hydraulikventile
- 2 Frontscheinwerfer, LED-Kombirückleuchten
- Rückspiegel
- Sicherheitssignal bei Rückwärtsfahrt
- einstellbare Lenksäule
- Standard-Freisichthubgerüst 3000 mm
- Lastschutzgitter
- Anhängebolzen
- Ablagefach
- Werkzeug- und Dokumententasche

Optionsausstattung

- 3. und 4. Steuerventil
- Zusatzhydraulik einfach und zweifach
- Duplex Vollfreihub-Hubgerüste
  Triplex Vollfreihub-Hubgerüste
- diverse Anbaugeräte
  (Seitenschieber , Zinkenverstellgerät etc.)
- Spezialgabelträger und Lastschutzgitter
- SE-Reifen
- SE-Reifen „no-marking“
- Zwillingsfrontbereifung
- Batteriewechselsysteme
- Modulare Kabinensysteme
- Elektrische Heizung
- Zugangssysteme
- Kühlhausausführung

CE CERTIFICATE

ISO14001: 2004

ISO9001: 2008

GABELSTAPLER

Seit mehr als 30 Jahre konstruiert und fertigt die HANGCHA Group Co., LTD als einer der größten Hersteller auf dem Weltmarkt bedienerfreundliche Flurförderzeuge für alle Anwendungen.

Technische Daten unterliegen ggf. Änderungen durch den Hersteller und variieren u. U. ohne Vorankündigung.